# ШКАФ КУПЕ 3-Х ДВЕРНЫЙ "СИБИРЬ"

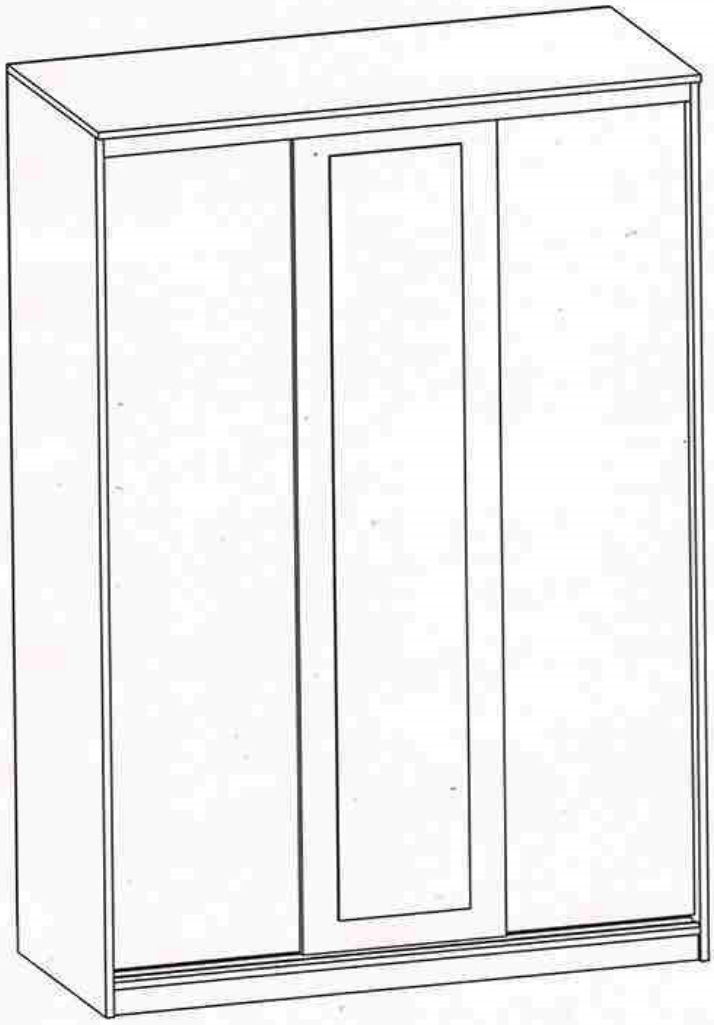

Перечень деталей:

| | |
|---|---|
| 1. Левый бок шкафа | 1934*512 - 1шт. |
| 2. Правый бок шкафа | 1934*512 - 1шт. |
| 3. Вертикаль шкафа | 1568*416 - 1шт. |
| 4. Верхняя крышка | 1180*528 - 1шт. |
| 5. Горизонт средний | 1148*416 - 1шт. |
| 6. Полка жесткая | 364*416 - 3шт. |
| 7. Ребро жесткости | 768*224 - 1шт. |
| 8. Нижняя крышка | 1148*512 - 1шт. |
| 9. Цоколь | 1148*60 - 2шт. |
| 10. Задняя стенка 1 | 1592*388 - 1шт. |
| 11. Задняя стенка 2 | 1180*298 - 1шт. |
| 12. Задняя стенка 3 | 650*394 - 2шт. |
| 13. Задняя стенка 3 | 750*394 - 2шт. |
| 14. Дверь с зеркалом | 1819*396 - 1шт. |
| 15. Дверь | 1819*396 - 2шт. |

Перечень фурнитуры:

| | |
|---|---|
| 1. Эксцентрик | - 32шт. |
| 2. Заглушка для эксцентрика | - 32шт. |
| 3. Шкант 8*32 | - 40шт. |
| 4. Стяжка ФС-16 | - 2шт. |
| 5. Наконечник | - 6шт. |
| 6. Шуруп 4*16 | - 68шт. |
| 7. Шуруп 3,5*12 | - 20шт. |
| 8. Гвоздь 2*20 | - 120шт. |
| 9. Планка соед. L=626мм. | - 1шт. |
| 10. Планка соед. L=718мм. | - 1шт. |
| 11. Штангодержатель | - 2шт. |
| 12. Штанга овальная L=765мм. | - 1шт. |
| 13. Комплект роликов на 1 дверь | - 3шт. |
| 14. Направляющая верхняя L=1147мм. | - 1шт. |
| 15. Направляющая нижняя L=1147мм. | - 1шт. |
| 16. Ключ шестигранный | - 1шт. |

Для более быстрой и качественной сборки изделия, рекомендуем пользоваться услугами специалистов.

Предприятие изготовитель оставляет за собой право на замену фурнитуры и комплектующих.

ООО «Мебель торг плюс»

**Mebeltp.ru**

ШКАФ КУПЕ 3-Х ДВЕРНЫЙ
"СИБИРЬ"
СХЕМА СБОРКИ

ООО «Мебель торг плюс»
**Mebeltp.ru**

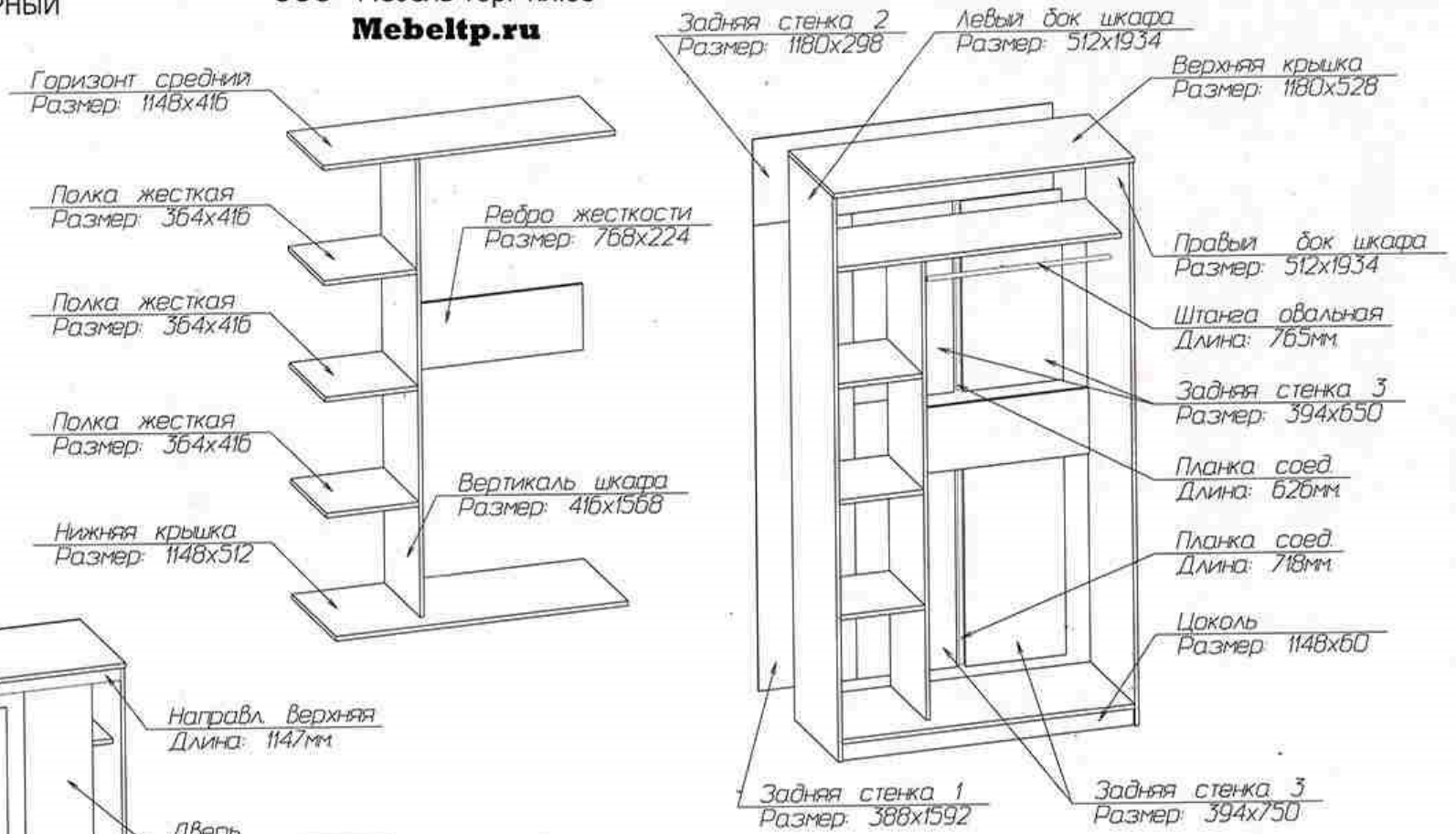


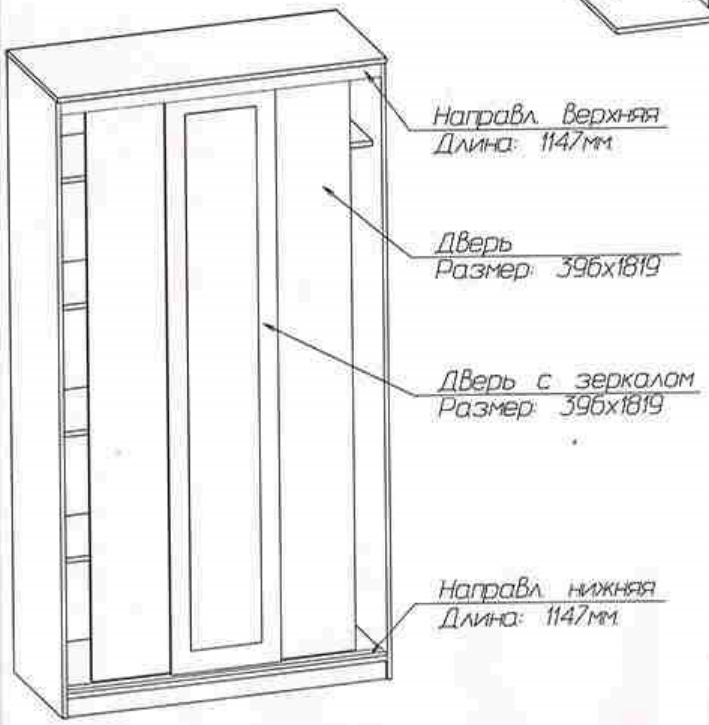


1. К вертикальной перегородке закрепить, при помощи эксцентриковой стяжки и шкантов, указанные на схеме детали.
2. Установить боковые стенки шкафа, верхнюю крышку , при помощи эксцентриковой стяжки.
Цоколя шкафа устанавливаются к боковым стенкам при помощи шкантов и фиксируются стяжкой ФС-16 к нижней крышке.
3. Задние стенки шкафа ДВП закрепляются при помощи гвоздей 2*20, как указано на схеме.

УСТАНОВКА И РЕГУЛИРОВКА ДВЕРЕЙ УКАЗАНА В ПРИЛОЖЕНИИ К СХЕМЕ СБОРКИ.

4. Перед установкой направляющих, в торцы верхней направляющей установить стопоры, зафиксировать положение стопоров шурупом, расположенным в теле стопора.

5. К верхней и нижней крышкам закрепить направляющие для дверей при помощи шурупов 4*16. Верхняя и нижняя направляющие устанавливаются на одинаковом расстоянии от переднего торца боковых стенок ( 8-10 мм).

6. В нижней части двери, в отверстие диаметром 50 мм, установить опорные ролики при помощи шурупов 4*16. К верхней части двери установить направляющие ролики ( левый и правый), по намеченным отверстиям, при помощи шурупов 4*16.

# Схема системы раздвижных дверей BFE-80

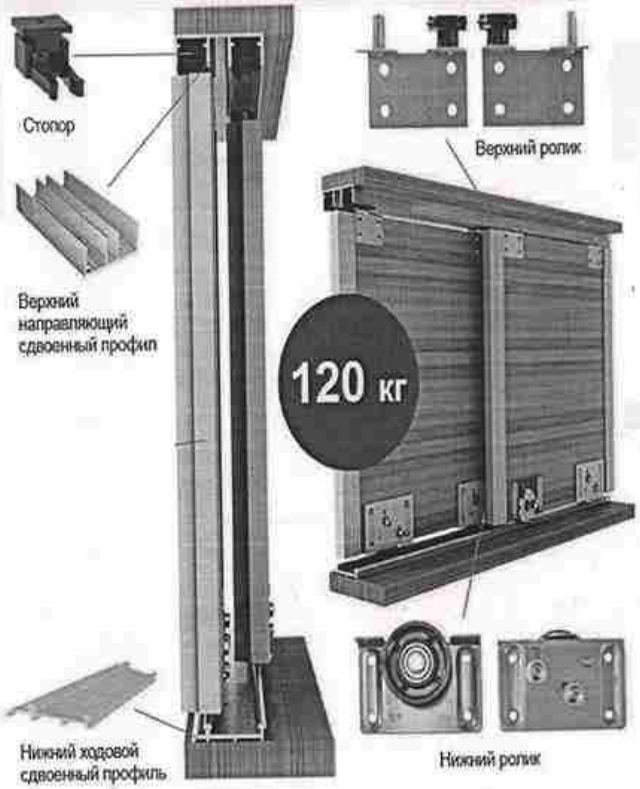


## Профиль

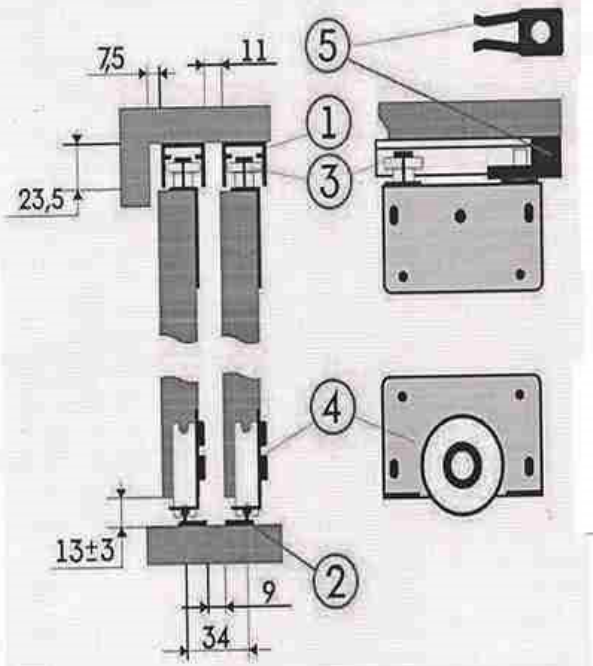


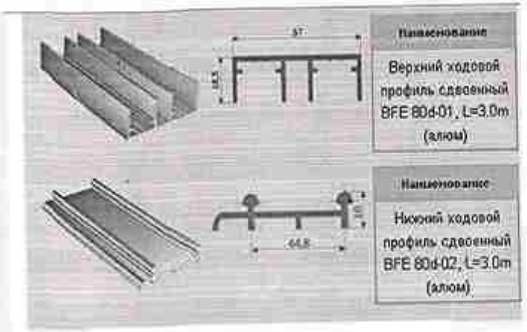


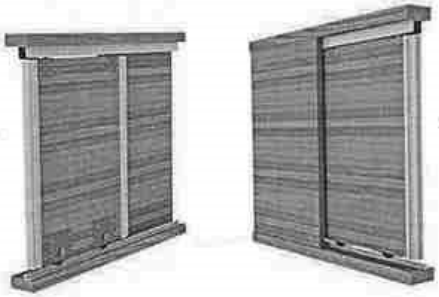

1. Верхний направляющий алюминиевый профиль
2. Нижний ходовой алюминиевый профиль
3. Верхний направляющий ролик
4. Нижний ходовой ролик
5. Стопор

ООО «Мебель торг плюс»

**Mebeltp.ru**